RSAG2. 025. 7459

更改履历	更改版本	更改内容	更改人	更改日期
	B			
	C			
	D			
	E			
	F			

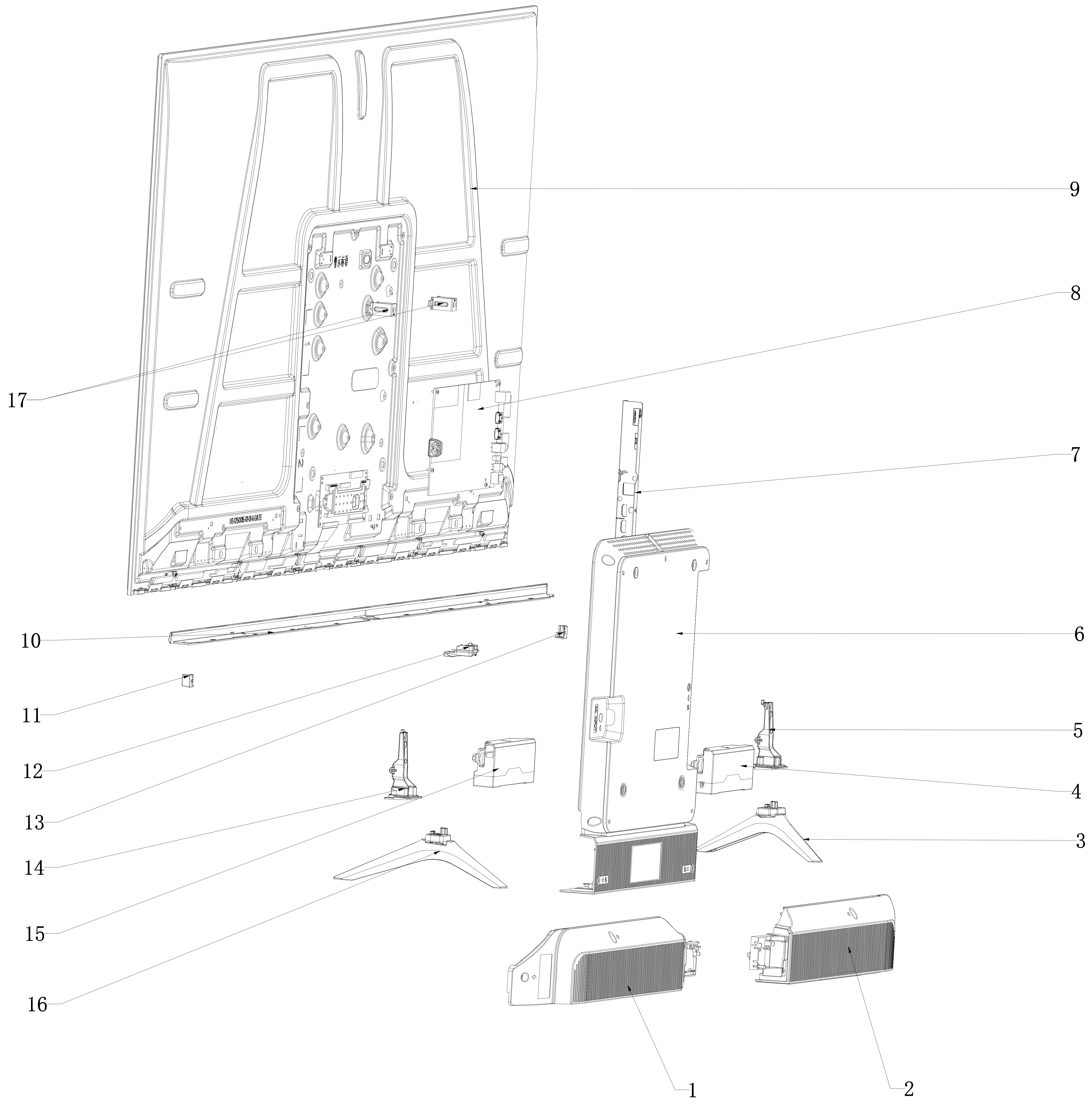

序号	名　称	数量	代　号	备　注
17	壁挂小件	2	1209657	
16	左底座组件	1	250730-0120	
15	左扬声器组件	1	1240206	
14	左底座转接支架	1	1247703	
13	右堵头	1	1251355	
12	导光柱	1	1213306	
11	左堵头	1	1251354	
10	前壳组件	1	287264-0120	
9	模组屏组件	1	287242-0120	
8	三合一主板组件	1	287687-0120	
7	端子板	1	1246161	
6	中后壳组件	1	287266-0120	
5	右底座转接支架	1	1247704	
4	右扬声器组件	1	1240207	
3	右底座组件	1	250722-0120	
2	右后壳组件	1	287270-0120	
1	左后壳组件	1	287268-0120	

未注尺寸公差表V2.0（单位;mm）1805

特征尺寸序列	0-10	10-15	15-25	25-40	40-63	63-100	100-160	160-250	250-400	400-630	630-1000	1000-1600	
注塑件	±0.05	±0.1			±0.15		±0.2		±0.3	±0.4	±0.5	±0.6	1，特征尺寸序列中的临界尺寸按照高精度要求执行 2，如标准更新，检验中以最新版本要求为准
钣金冲压件	±0.1	±0.15			±0.2		±0.25			±0.35		±0.5	
压铸件	±0.15	±0.2		±0.3		±0.4				±0.5		±0.7	
金属挤出及机加工件	±0.05	±0.1		±0.15				±0.2			±0.3		
塑料片材冲切件	±0.1	±0.2						±0.3			±0.4		
橡胶缓冲件	±0.1	±0.2			±0.4			±0.7			±1		
柔性密封件/粘贴尺寸偏差	±0.5	±1			±2					±3			
圆角/倒角	0-0.5 ±0.1/ 0.5-1 ±0.2/1-3 ±0.4/3-6 ±1/6-20 ±2												
角度	±1°	±0.5°				特征尺寸表征相交两个边的最短尺寸							
螺钉柱同轴度/螺纹精度要求	0.1	未注外螺纹精度：6h / 未注内螺纹精度：6H											
塑料件弯曲变形量	±0.5%												
金属件弯曲变形量	±0.3%												

设　计	牛健地20201225
审　核	
工　艺	
标准化	
批　准	

58A52F
整机爆炸图

RSAG2. 025. 7459

阶段标记	质　量	比　例
	NA	3:10
第1页	共1页	

海信视像科技股份有限公司

幅面:A1

旧底图总号	
底图总号	
签　名	

格式(1)