更改履历	更改版本	更改内容	更改人	更改日期
	B			
	C			
	D			
	E			
	F			

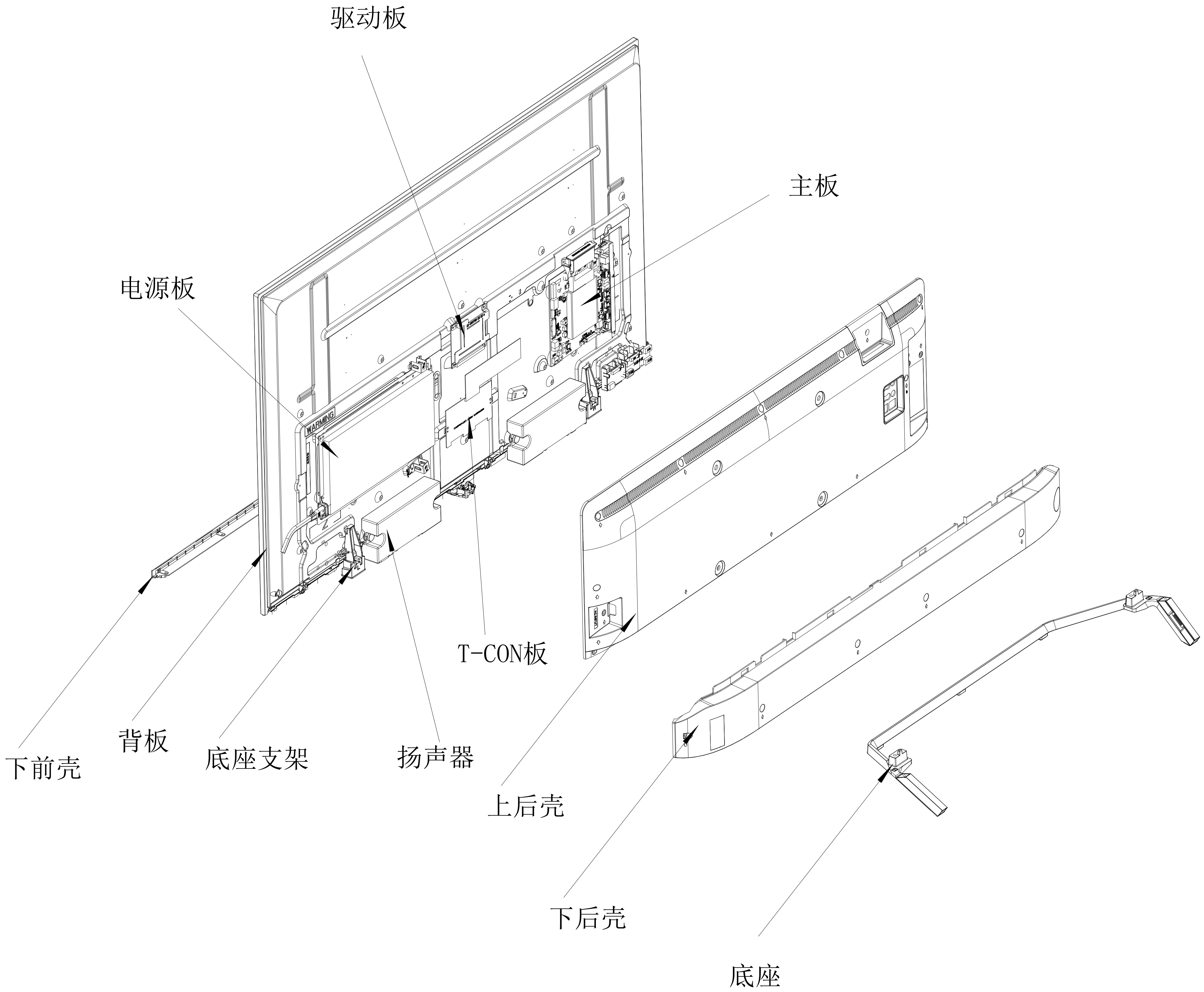
驱动板
主板
电源板
WARNING
T-CON板
下前壳
背板
底座支架
扬声器
上后壳
下后壳
底座

旧底图总号

底图总号

签　名

镀 涂

HE50A6900FUWTS
爆炸图

设 计	李建新 20191216
审 核	陈军 20191216
工 艺	
标准化	
批 准	

阶段标记		质 量	比 例
			1:4

第　页　共　页

青岛海信电器股份有限公司

金属件弯曲变形量

格式(1)

幅面:A1